Maßblatt
LH 475 - Serie 4
Eigengewicht = ca. 224 kg (ohne Ausleger)

Böcker
MEIN WEG NACH OBEN

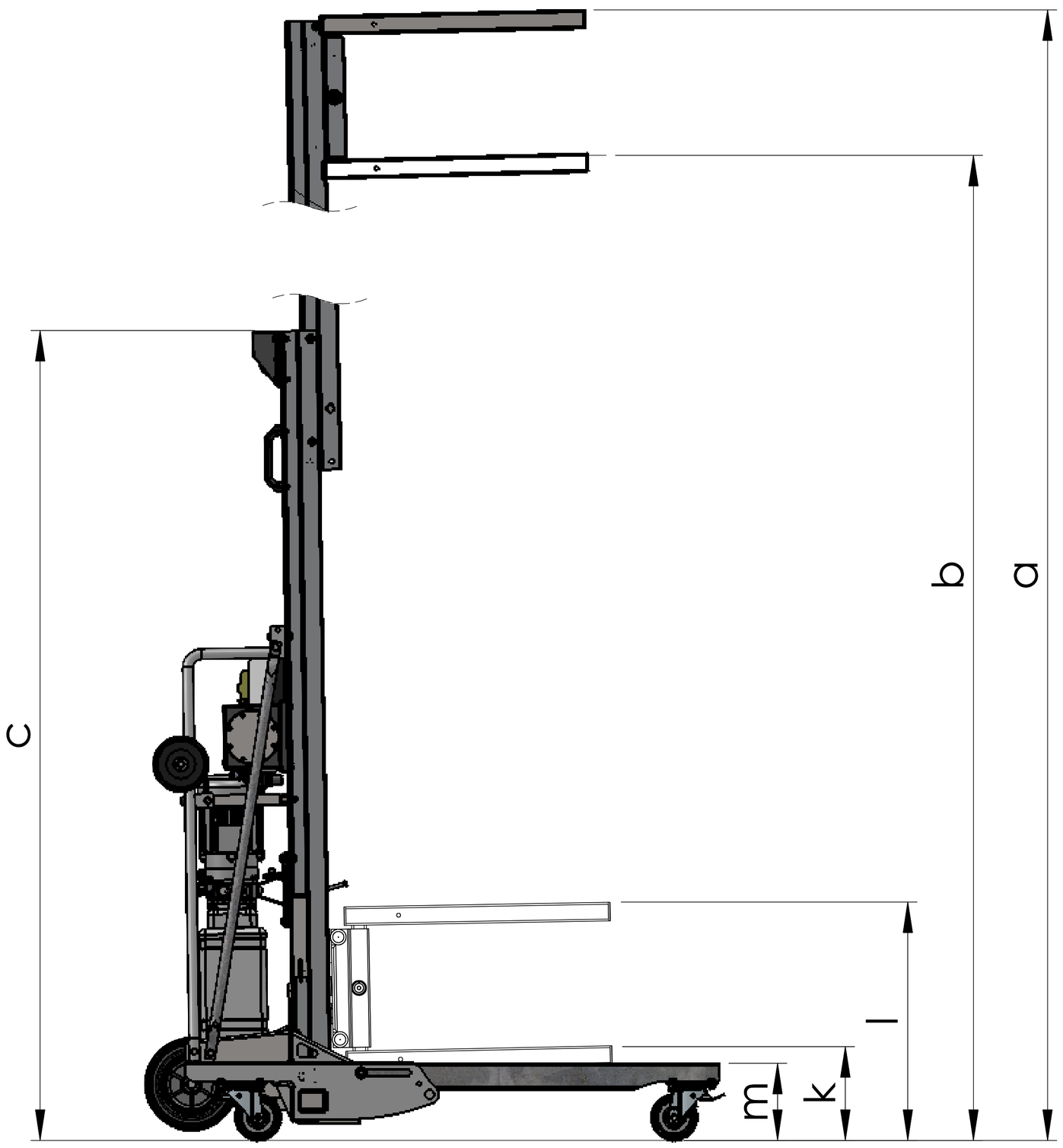

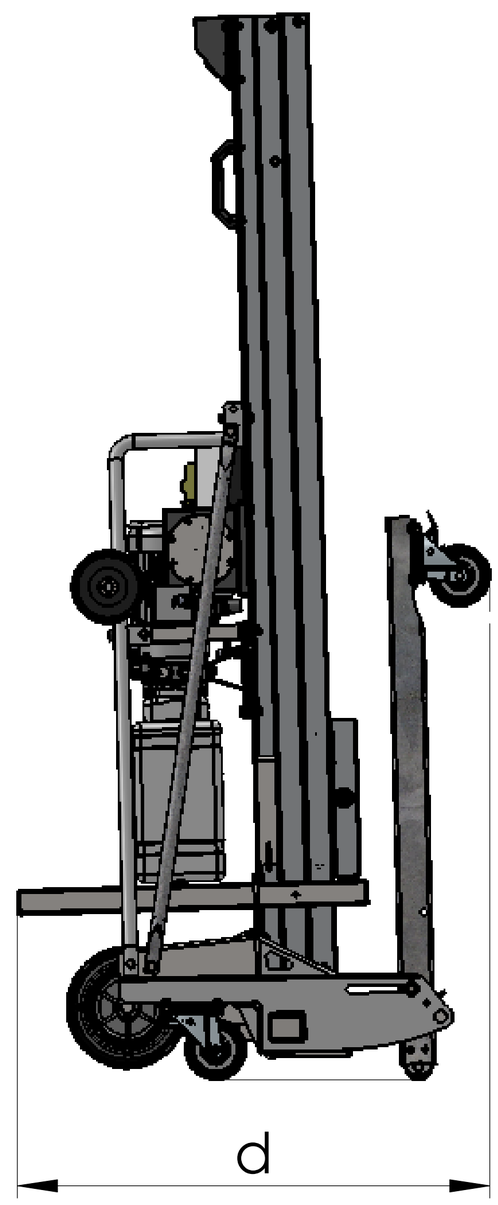

Maßabweichungen bleiben uns vorbehalten!

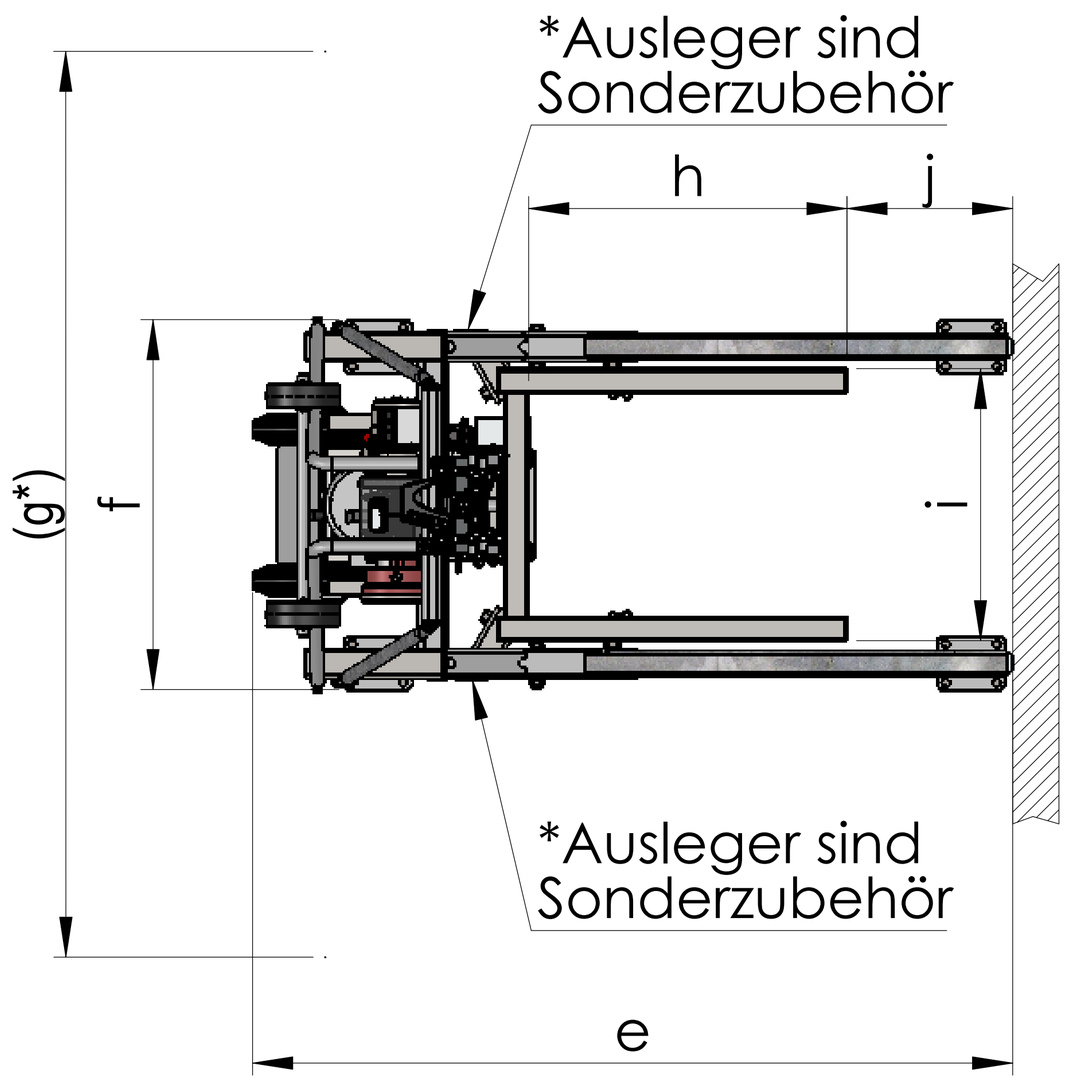

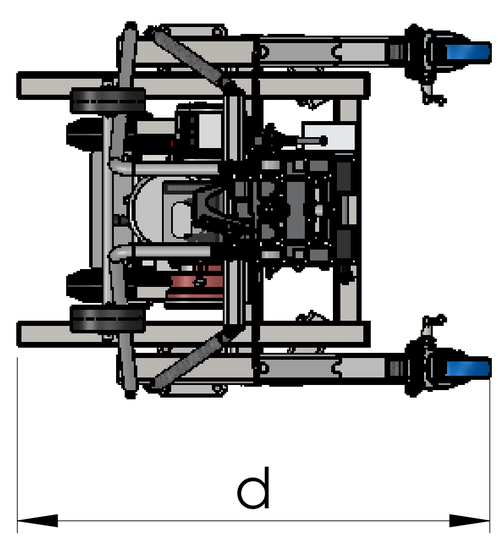

Z.Nr.: 300.002.4 B
27.02.2018; Göckener

a	b	c	c`	d	e	f	(g*)	h	i	j	k	l	m
4765	4385	1870	1875	905	1755	760	(1875)	650	560	430	252	642	212